Návod na montáž

NO.	1	2	3	4	5	6	7	8	9	10	11	12	13	14	15
			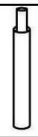		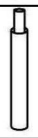										
	28 ks	7 ks	7 ks	7 ks	21 ks	14 ks	4 ks	2 ks	4 ks	49 ks	4 ks	53 ks	1 ks	1 ks	1 ks

KROK 1

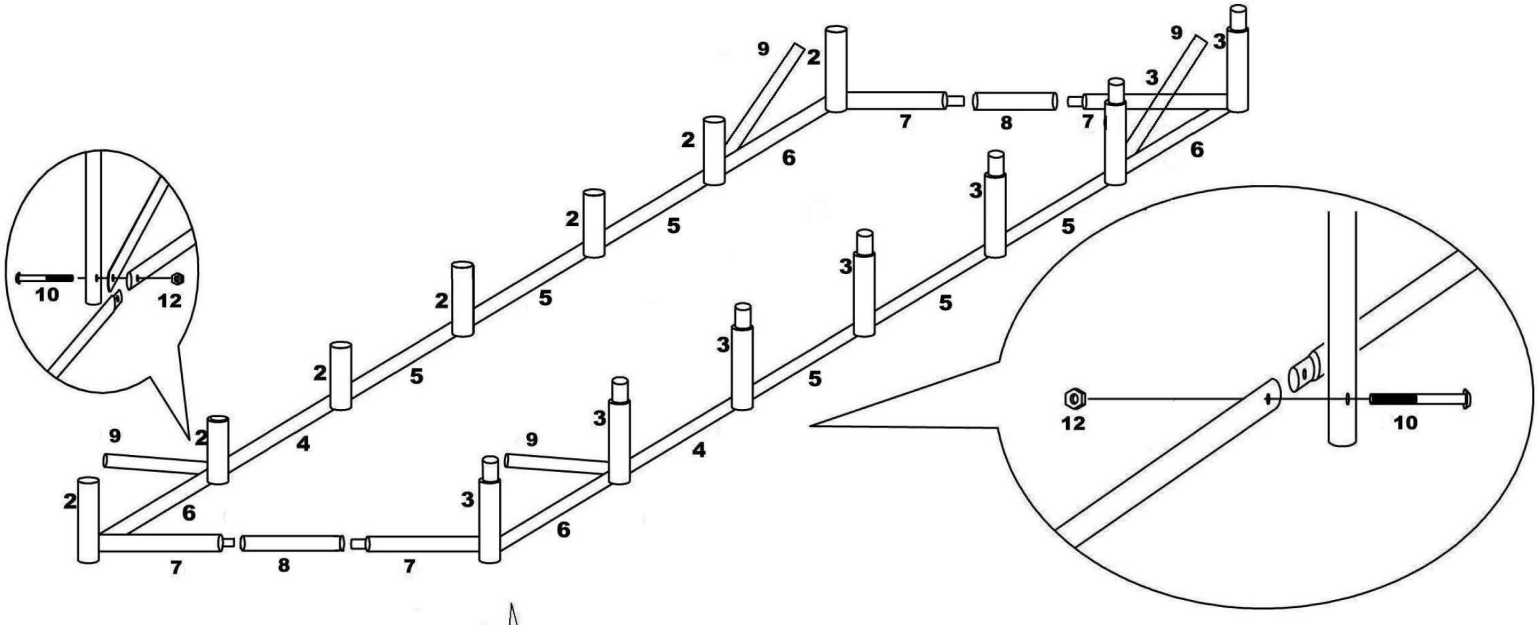

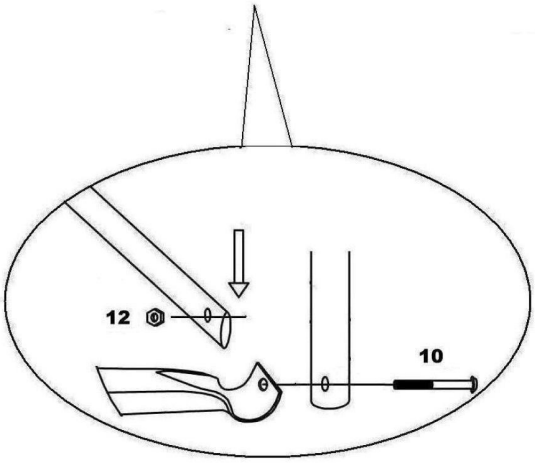

Než dotáhnete všechny šrouby, zkontrolujte nejprve správnou pozici všech dílů rámu.

KROK 2

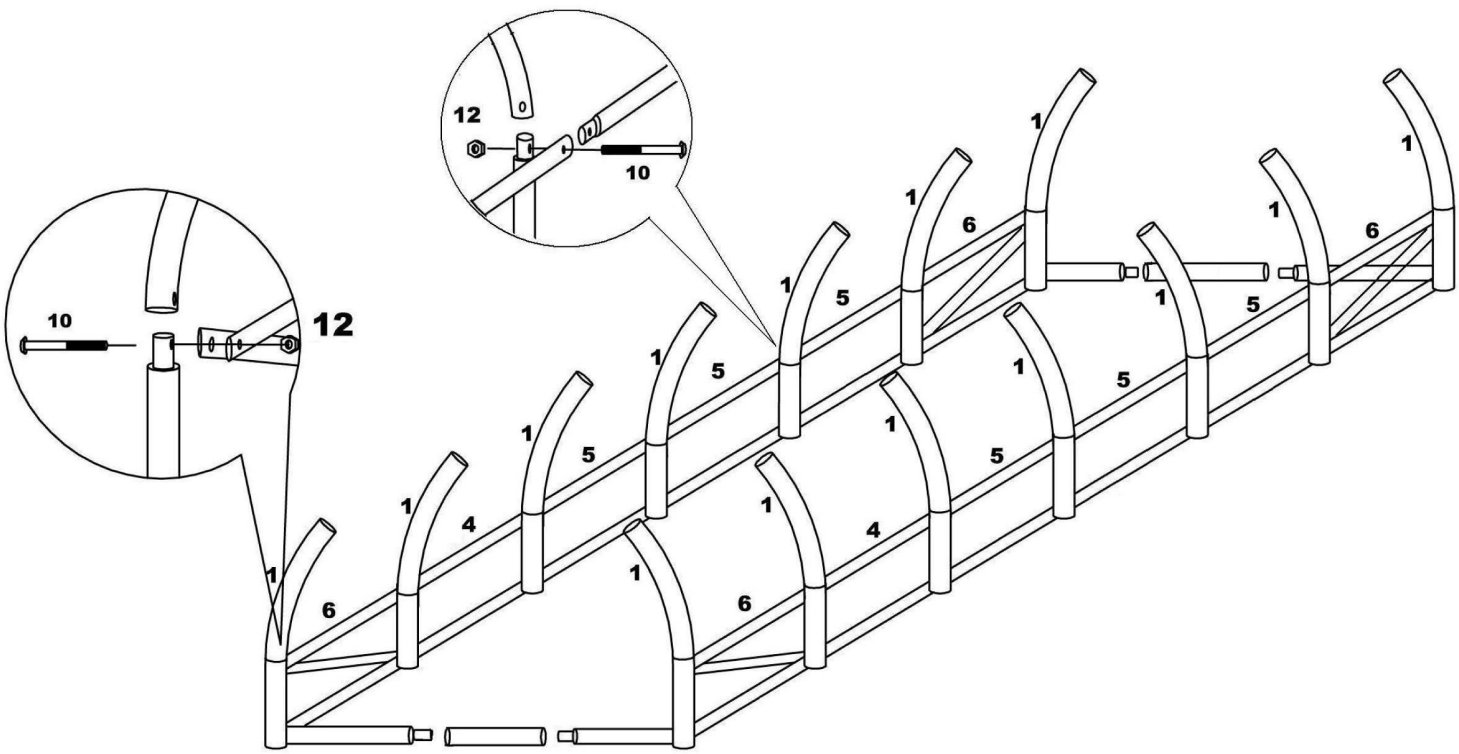

Než dotáhnete všechny šrouby, zkontrolujte nejprve správnou pozici všech dílů.

KROK 3

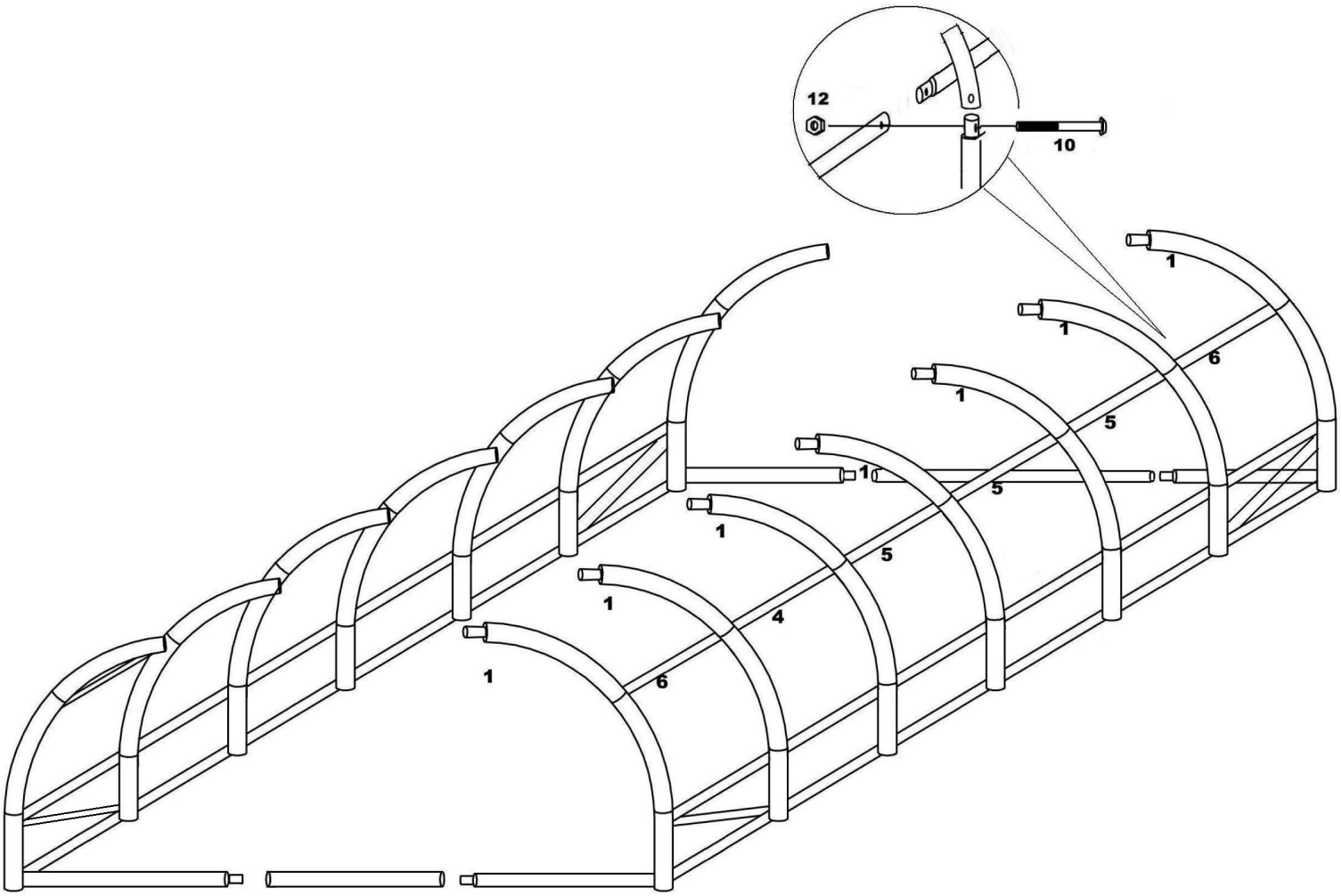

Než dotáhnete všechny šrouby, zkontrolujte nejprve správnou pozici všech dílů.

KROK 4

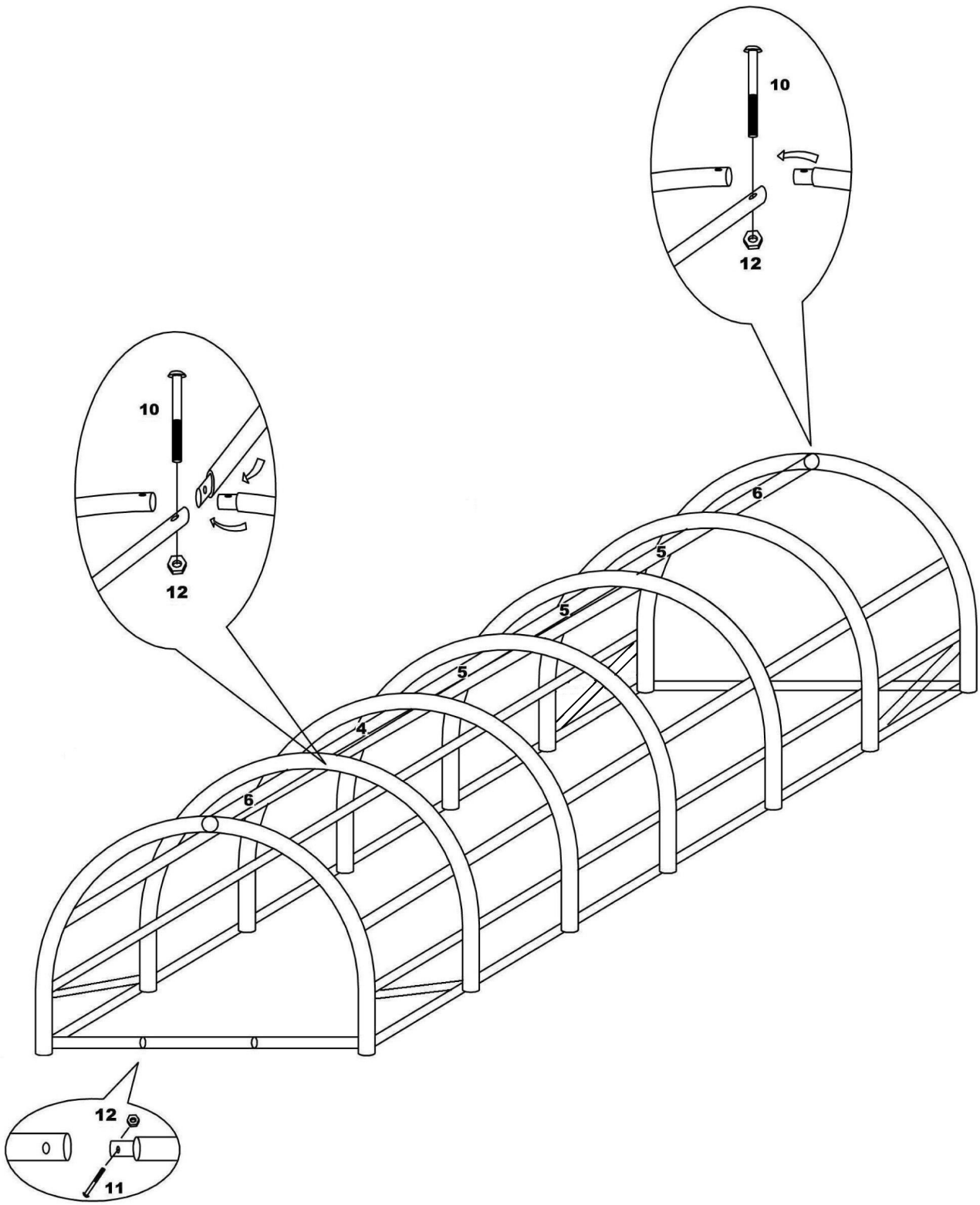

Než dotáhnete všechny šrouby, zkontrolujte nejprve správnou pozici všech dílů.

KROK 5

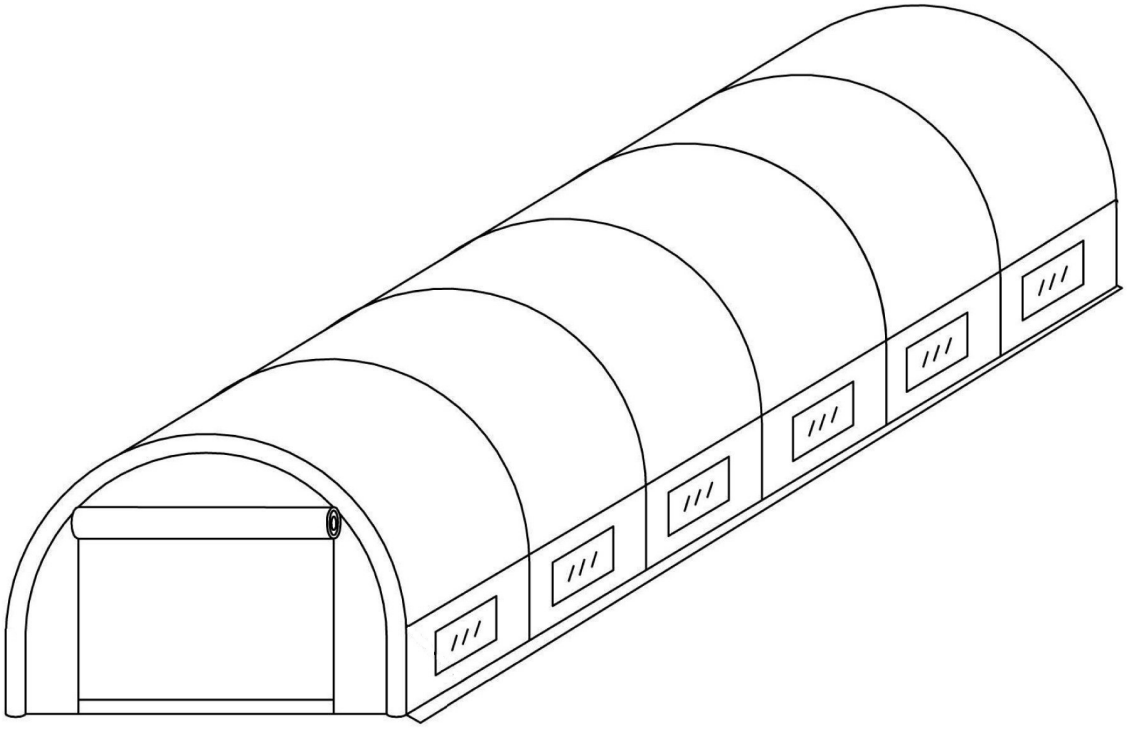

1) Dbejte pozorně všech pokynů v montážním návodu.
2) Montáž by měly provádět 2 - 3 osoby.
3) Pro maximální stabilitu vykopejte díru pro základní rám a zasypte krycí plastové chlopně.